No.1　６年　組　番　名前（　　）

＊計算をして，答えを□の中に書きましょう。

① ２８＋７２　　①

② １３２－１２４　　②

③ ３４×２.７　　③

④ ５４×４１　　④

⑤ ９.３×０.８　　⑤

⑥ ４＋０.７　　⑥

⑦ １２÷０.６　　⑦

⑧ ６８.４÷３６　　⑧

⑨ ６＋０.５×２　　⑨

⑩ ２４＋６×５　　⑩

⑪ $1 - \frac{5}{8}$　　⑪

⑫ 答えが２１０×０.６の式で求められる問題を　１～４の中から選びなさい。

1 さとうを０.６ｋｇ買い，２１０円はらいました。このさとう１ｋｇのねだんはいくらでしょう。

2 ２１０ｋｇの大豆を０.６ｋｇずつふくろに入れます。全部で何ふくろできるでしょう。

3 １ｍが２１０円のリボンを０.６ｍ買いました。リボンの代金はいくらでしょう。

4 赤いテープの長さは２１０ｃｍです。赤いテープの長さは白いテープの０６倍です。白いテープの長さは何ｃｍでしょう。

⑫

⑬ 2Lのジュースを３等分すると，１つ分の量は何Lですか。分数で答えなさい。

⑬

⑭ 全体を１としたとき，右の の部分を分数で答えなさい。

⑭

No.3 ６年　組　番　名前（　　）

＊計算をして，答を□の中に書きましょう。

① ８０６－９　　①

② １３.９×７　　②

③ ２１÷０.７　　③

④ ８×４－２×５　　④

⑤ ５×（３＋２）　　⑤

⑥ ５０＋１５０×２　　⑥

⑦ $1\frac{2}{7}-\frac{4}{7}$　　⑦

⑧　　⑧

⑧ $\frac{5}{6}+\frac{3}{6}$

⑨ 赤色テープは３ｍ，青色テープは６ｍ，黄色テープは１２ｍの３本のテープがあります。

(1) 黄色テープの長さは，赤色テープの長さの何倍ですか。求める式と答えを書きな

（式）　　答え

(2) 青色テープの長さは，黄色テープの長さの何倍ですか。求める式と答えを書きな

（式）　　答え

⑩ 次の図形の面積をもとめる公式を書きなさい

(1) 平行四辺形の面積 ＝

(2) 三角形の面積 ＝

(3) 台形の面積 ＝

No.2 ６年　組　番　名前（　　）

＊計算をして，答えを□の中に書きましょう。

① １５３＋４９　　①

② ２４３－６５　　②

③ ７２５×８　　③

④ ２７×３.４　　④

⑤ ６＋０.５　　⑤

⑥ ２０４÷４　　⑥

⑦ ４８.１÷１.３　　⑦

⑧ ９１２÷４　　⑧

⑨ ３＋２×４　　⑨

⑩ ８０－３０÷５　　⑩

⑪ $\frac{8}{9} - \frac{5}{6}$　　⑪

⑫ □ は，０でない同じ数字を表しています。計算の答えが □ より大きくなるものを選びなさい。

(1) □×１.２　　(2) □×０.８

(3) □÷１.２　　(4) □÷０.８

⑫

⑬　下の１～４の数で，８３４８９を四捨五入して，千の位までのがい数にしたものどれですか。番号で答えなさい。

1　８００００　　2　８３０００

3　８３４００　　3　８３４００

⑬

No.4　６年　組　番　名前（　　）

＊計算をして，答を□の中に書きましょう。

① １２５×４　　①

② １５÷０.３　　②

③ ３２２÷１４　　③

④ ３.２３＋０.７９　　④

⑤ ８－０.２４　　⑤

⑥ ２４＋４８÷６　　⑥

⑦ $\frac{2}{5}$ × ３　　⑦

⑧　　⑧

⑧ $\frac{8}{9}$ ÷ ４

⑨ 三角形の面積を求める式と答えを書きましょう。

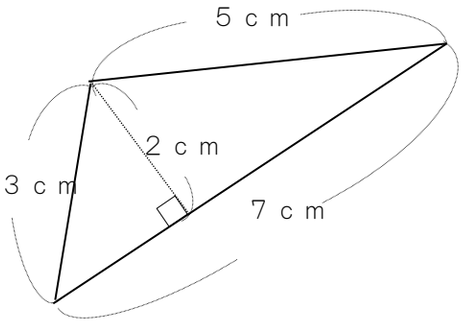

（式）

答え

⑩ ０，１，３，５，７の５つの数字を１回ずつ使って小数を作りなさい。

(1) 一番大きな数　□□.□□

(2) 一番小さな数　□□.□□

(3) ７５に一番近い数　□□.□□